English

Română

Magyar

ZASS®

Worldwide comfort



OPERATING INSTRUCTIONS
INSTRUCŢIUNI DE UTILIZARE
HASZNÁLATI UTASÍTÁS

MODELS/MODELE/MODELLEK:
ZHD 21

READ THESE INSTRUCTIONS CAREFULLY BEFORE USING THE MACHINE
CITIŢI CU ATENŢIE ACESTE INSTRUCŢIUNI DE FOLOSIRE ÎNAINTE DE A UTILIZA APARATUL
A GÉP HASZNÁLATA ELŐTT ALAPOSAN OLVASSA EL EZT A HASZNÁLATI UTASÍTÁST

CE

Sole importer in Romania: ZASS Romania SRL (CUI RO15328988)
Unic importator în România: Ungheni nr. 40 A, cod 547605, Mureş
Egyetlen importőr Romániában: Telefon: 0265-262870, 0265-269209, Fax: 0265-307670
www.zassromania.ro, e-mail: office@zass.ro

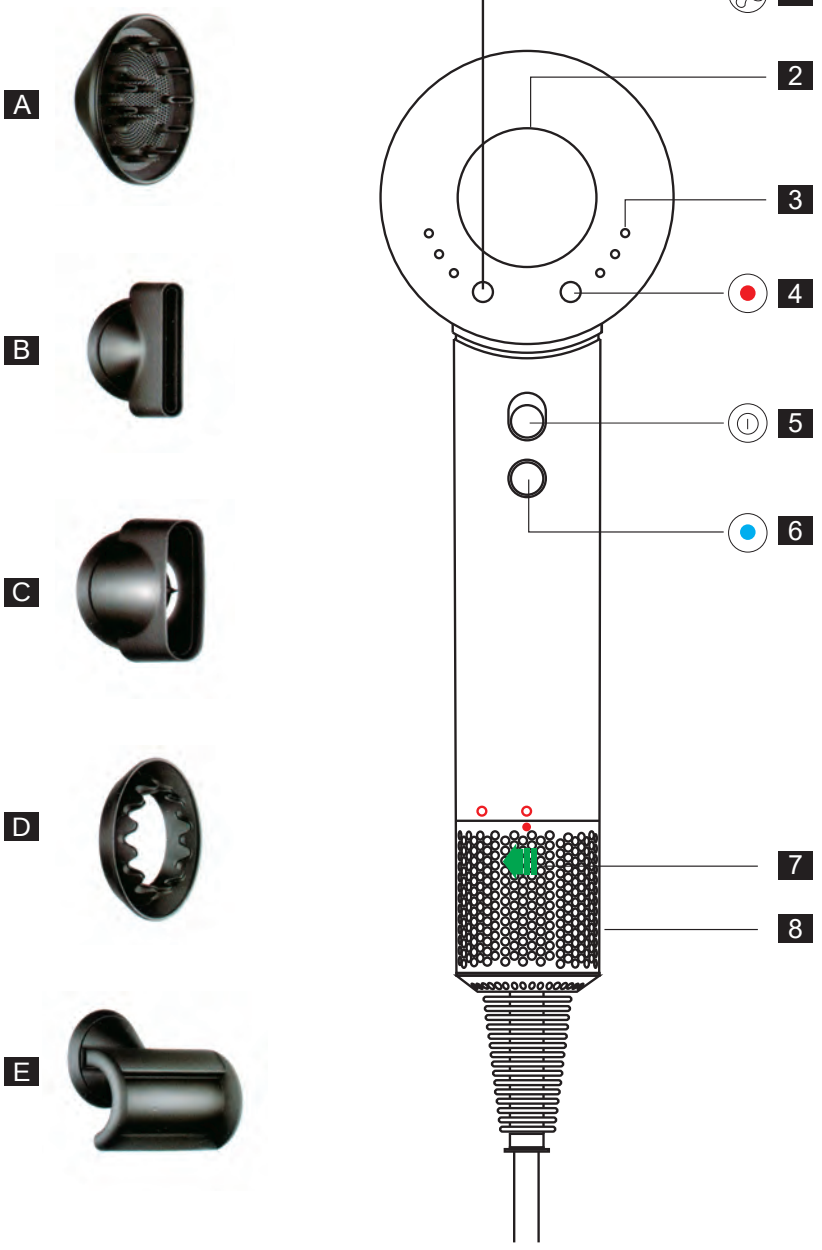
A
B
C
D
E
1
2
3
4
5
6
7
8

Congratulations on purchasing this ZASS product. Like all ZASS products, this product was designed on the basis of the latest technical knowledge and was manufactured using the most reliable and modern electrical / electronic components.
Before putting the appliance into operation, please allow yourself a few minutes to read the following instructions for use.
Thank you !

Carefully read the precautions in this manual before operating the unit!

WARNING: Do not use this appliance near bathtubs, showers, basins or other vessels containing water!

1. GENERAL INFORMATION and SAFETY PRECAUTIONS

CAUTION!
THIS HAIRDRYER IS LIVE UNTIL THE POWER IS DISCONNECTED AT THE MAINS. TO AVOID RISK OF ELECTRIC SHOCK.

• Make sure that the voltage and frequency correspond to those indicated on the appliance label.
• This appliance is intended ONLY FOR HOUSEHOLD USE and NOT for commercial use - barbershops, hairdressing salons, etc. Use the appliance only for its intended purpose (drying hair).
• Keep the (packaging) polyethylene bag out of the reach of children. Danger of suffocation!
• This appliance can be used by children aged from 8 years and above and persons with reduced physical, sensory or mental capabilities or lack of experience and knowledge if they have been given supervision or instruction concerning use of the appliance in a safe way and understand the hazards involved.
• If the power cord is defective, the hairdryer will not be used until it has been repaired by a specialist service (authorized by ZASS). For any other malfunctions, also call an authorized Service. When the hairdryer is used in a bathroom, unplug it after use since the proximity of water presents a hazard even when the hairdryer is switched off.
• Cleaning and user maintenance shall not be made by children without supervision.
• Always unplug the hairdryer after use.
• Do not use or store the hairdryer where it can come into contact with water.
• Do not use the appliance outdoors! Do not use the appliance with wet hands.
• If the appliance falls into water, UNPLUG IT IMMEDIATELY. Do not reach into the water until the power has been disconnected. Do not direct hot air toward eyes.
• This hairdryer should never be left unattended when plugged in.
• Do not pull or wrap power cord around the hairdryer.
• Close supervision is necessary when this appliance is used by, on, or near children.
• For storage, find a place where children cannot reach it. Be careful with the power cord, do not let it hang down where children can reach it.
• Do not use attachments not recommended by the manufacturer.
• Never operate the hairdryer if it has a damaged cord or plug or if it has been dropped into water.
• Return the appliance to an authorized service centre for examination and repair.
• Keep the cord away form heated surfaces. Never block the air vents at the base of the hairdryer handle, or place it on a soft surface where the air vents free of dust, hair, etc. Do not insert any objects into the air vents. Attachments may get hot in use. Use care when handling them.
• Caution – the active part of the hair dryer becomes hot during use. Do not block the air outlet and intake.
• Check that the air inlets and outlets are always clean. The filter at the base of the handle prevents dust particles and hair from entering the appliance. If the grille becomes clogged, it must be cleaned (with a vacuum cleaner or a brush). Otherwise the air flow will be blocked and the auto-off function will be activated.
• Do not use any lubricants, detergents, polishes or air fresheners on any part of this product.
• Do not use outdoors, or where aerosol products are being used. Do not put the hairdryer down while it is operating.
• Check that the voltage rating of this appliance matches that of your supply, having a rated residual operating

current not exceeding 30 mA is advisable in the electrical circuit supplying the bathroom.
• Warning! The attachment of the nozzle is magnetic - keep away from pacemakers, defibrillators, credit cards and electronic storage media.
• No warranty can be given for possible damage caused by misuse or inappropriate use.
• The manufacturer is not responsible for damages resulting from incorrect use of the device.

2. KEY TO MACHINE PARTS (Page 2)

1 **- Wind speed control - 3 speed settings;**
The speed control button is located on the back of the dryer on the left side. There are 3 speed settings to choose from.

2 **- Negative ions;**
This dryer generates negative ions to reduce static electricity. The ionization function is automatically activated when the dryer is turned on. Negative ions reduce heat damage to the hair as well as static electricity built up during drying.

3 **- LED Indicators;**
The LED lights are located at the base of the dryer's cylindrical head, above the speed and temperature buttons. There are three LEDs on each side of the handle and they light up when the corresponding button is pressed.

4 **- Temperature control - 3 precise temperature settingsh;**
The temperature setting button is located on the back of the dryer, on the right side. You can choose from 3 temperature settings.

5 **- On/Off – sliding switch;**
The on/off button is located on the back of the dryer. It is a button that can be slid up (I) or down (0) to turn the hair dryer on or off, respectively.

6 **- Cool Shot Button;**
The cool shot button is located just below the power button. Press and hold to deactivate heat and set style.

7 **- Air inlet;**
It is covered by the filter located at the base of the handle, allowing air intake. Do not cover during use!

8 **- Detachable filter cover;**
Easy to remove, for cleaning the air filter inside. The filter cover is located at the base of the handle.

A **- Diffuser;**
Distributes airflow evenly to define curls and reduce flyaway.

B **- Concentrator;**
For precision styling, focuses airflow on a specific area.

C **- Smoothing nozzle;**
Adds volume and shape, reduces frizz for smooth, natural-looking hair.

D **- Gentle drying attachment;**
Helps for gentler drying, with lower temperatures, for fine hair and delicate scalps.

E **- Flyaway attachment;**
For smooth-looking hair, attracts longer hair and hides flyaway, using the Coandă effect.

3. OPERATING INSTRUCTIONS

Plug the hair dryer into a suitable socket (with the same voltage and frequency as shown on the product label).
Slide the On/Off button (I) upwards to switch on the dryer.
Set the desired airflow and temperature using the left and right buttons. The corresponding LEDs light up, indicating which settings you are using:

Speed (left)
3 white LED lights on – high speed
2 white LED lights on – medium speed
One white LED light on – low speed (gentle)
Temperature (right)
3 red LED lights on – high temperature
2 red LED lights on – medium temperature
One red LED light on – low temperature
No LED light on – ambient temperature (when the cold air button is held down)
This dryer has magnetic attachments, they can be easily changed and twisted while styling. Remove the magnetic accessories using the cool side.
To switch off the dryer, slide the on/off button (0) down.

4. CLEANING

Important: Before you do any of the following, make sure the hairdryer is unplugged from the mains supply.

Do not use liquid or aerosol cleaners!
Clean the appliance with a soft, slightly damp cloth.
Clean the filter regularly. See the recommendations below
Cleaning the filter
Make sure the filter is clean of hair or styling product residues. Always unplug the appliance from the mains and let it cool down before cleaning the filter.
Hold the handle of the dryer firmly and turn the filter cover slightly counterclockwise (in the direction shown by the arrow). Then pull it down and remove it from the dryer. Use a dry (lint-free) cloth or soft brush to remove dust or other particles from the filter and filter cover.
Caution! Do not clean the filter surface with water! Do not apply pressure when cleaning the filter surface (it may deform)!
After you have finished cleaning the filter, turn the filter cover back until it locks into place (turn clockwise to lock it).

5. TECHNICAL SPECIFICATIONS

MODEL	ZHD 21
Voltage/Frequency:	220-240V~, 50Hz
Power:	1600W
Noise level:	< 80dB(A)
Protection class:	II

Felicitări pentru cumpărarea acestui produs ZASS. Ca toate produsele ZASS, şi acest produs a fost conceput pe baza cunoştinţelor tehnice cele mai noi şi s-a fabricat prin utilizarea componentelor electrice/electronice cele mai fiabile şi moderne.
Înainte de a pune aparatul în funcţiune, vă rugăm să vă acordaţi câteva minute ca să citiţi instrucţiunile de utilizare care urmează.
Vă mulţumim !

Vă rugăm citiţi cu atenţie aceste intrucţiuni de utilizare înainte de utilizarea aparatului!

AVERTIZARE: Nu folosiți acest aparat lângă căzi, dușuri, bazine sau alte vase care conțin apă!

1. INFORMAȚII GENERALE şi MĂSURI DE PRECAUŢIE

ATENŢIE !

PENTRU A EVITA RISCUL DE ȘOCURI ELECTRICE. ACEST USCĂTOR DE PĂR SE AFLĂ SUB TENSIUNE PÂNĂ CÂND ESTE DECUPLAT DE LA REȚEAUA DE CURENT ELECTRIC.

• Asiguraţi-vă că tensiunea şi frecvenţa corespund cu cele înscrise pe eticheta aparatului.
• Acest aparat este destinat NUMAI PENTRU FOLOSIRE CASNICĂ şi NU pentru uz comercial -ateliere de frizerie,coafură,etc. Folosiţi aparatul doar pentru scopul destinat (uscarea părului).
• Nu lăsaţi (ambalajul) punga de polietilenă la îndemâna copiilor. Pericol de sufocare!
• Acest aparat poate fi utilizat de copii cu vârsta de minim 8 ani și mai mari și de persoane cu abilități fizice sau mentale mai reduse sau cu lipsă de experiență și cunoștințe numai dacă sunt sub supraveghere sau au beneficiat de instruire pentru utilizarea în siguranță a produsului și dacă înțeleg potențialele pericole. Copiii nu trebuie să se joace cu aparatul. Curățarea și întreținerea efectuate de către utilizator nu trebuie să fie efectuate de copii decât dacă aceștia au vârsta de peste 8 ani și sunt supravegheați. Copiii cu vârsta sub 8 ani trebuie să fie ținuți departe de aparat și de sursa de alimentare a acestuia.
• Pentru a preveni pericolul de electrocutare nu introduceţi cordonul, ştecherul sau uscătorul de păr în apă sau în alte lichide.
• Nu folosiţi aparatul în exterior! Nu folosiţi aparatul cu mâinile umede.
• Nu folosiți în zone unde se utilizează produse cu aerosoli.
• Nu utilizaţi uscătorul de păr în baie sau când vă aflaţi sub duş, sau în apropierea chiuvetelor sau a oricăror vase care conţin apă. Nu păstraţi aparatul într-un loc unde există pericolul de a cădea în apă sau în alte lichide.
• Nu direcționați aerul cald spre ochi.
• Aparatul nu se va utiliza de catre copii. Este necesară o atentă supraveghere a aparatului când este folosit în preajma copiilor. Nu lăsaţi copiii nesupravegheaţi lângă aparat. Pentru depozitare, găsiţi un loc unde copiii să nu aibă acces. Aveţi grijă la cablul de alimentare, nu lăsaţi ca acesta să atârne, astfel încât să poată fi ajuns de copii.
• Folosirea accesoriilor care nu sunt recomandate sau vândute de ZASS poate duce la accidente sau la distrugerea aparatului.
• Verificaţi starea aparatului şi a cablului de alimentare înainte de orice utilizare. Dacă există o problemă de orice fel, nu folosiţi aparatul. Nu utilizaţi aparatul dacă cordonul de alimentare este deteriorat. Apelaţi la un Service autorizat ZASS pentru a verifica şi/sau repara aparatul. Nu reparaţi singur aparatul.
• Ştecherul trebuie scos din priză atunci când aparatul nu se utilizează, se curăţă, se montează sau se demontează accesoriile.
• Aparatul trebuie scos din priză trăgând de ştecher şi nu de cordonul de alimentare; nu răsuciţi cablul.
• Nu utilizaţi aparatul în apropierea materialelor explozive sau inflamabile. Nu-l utilizaţi sau nu-l lasaţi lîngă suprafeţe fierbinţi.
• Opriţi aparatul când îl puneţi deoparte sau când nu îl folosiţi, chiar dacă este vorba de o perioadă foarte scurtă.
• Dacă aparatul s-a umezit, scoateţi-l imediat din priză! Nu încercaţi să recuperaţi un aparat căzut în apă, pericol de electrocutare!
• Atenție - atașarea duzei este magnetică - țineți departe de stimulatoare cardiace, defibrilatoare, carduri de credit și suporturi de stocare electronice.
• Atenţie – partea activă a uscătorului de păr devine fierbinte în timpul folosirii. Nu obturaţi partea de ieşire

şi de admisie a aerului.
• Verificaţi ca intrările şi ieşirile de aer să fie întotdeauna curate. Filtrul de la baza mânerului previne pătrunderea particulelor de praf şi a firelor de păr în interiorul aparatului. Daca grilajul se obturează, acesta trebuie curăţat (cu aspiratorul sau o perie). Altfel fluxul de aer va fi obturat şi funcţia de auto-întrerupere va fi activată.
• Nu spray-aţi în interiorul aparatului! Nu introduceți obiecte în orificiile de aerisire!
• Nu utilizați lubrifianți, agenți de curățare, lustruiți sau odorizante pe nicio parte a aparatului.
• Permiteţi aparatului să se răcească înainte de depozitare şi nu înfăşuraţi cablul în jurul aparatului pe perioada depozitării.
• Acest uscător de părare o funcţie de auto-întrerupere care intervine în cazul supra-încălzirii. Aparatul se va reseta după ce se va răci timp de câteva minute. Asiguraţi-vă că intrările şi ieşirile de aer sunt curate înainte de a continua utilizarea uscătorului.
• Acest aparat este în conformitate cu prevederile directivei de suprimare a interferenţelor radio 87/308 a EEC.
• Pentru garantarea protecţiei complete, se recomandă instalarea unui întrerupător diferenţial purtător de curent de intervenţie (max. 30mA) în cadrul sistemului sursă. Pentru mai multe detalii, vă rugăm contactaţi un electrician autorizat.
• Nu se poate acorda nici o garanție pentru posibile daune cauzate de o utilizare incorectă sau o utilizare necorespunzătoare a aparatului.
• Firma producătoare nu este responsabilă pentru pagube rezultate din utilizarea incorectă a aparatului.

2. PREZENTARE (Pagina 2)

1 **- Control flux de aer - 3 setări de viteză;**
Butonul pentru controlul fluxului de aer este situat în spatele uscătorului, pe partea stângă. Se poate alege din 3 setări de viteză.

2 **- Ioni negativi;**
Acest uscător generează ioni negativi pentru a reduce electricitatea statică. Funcţia de ionizare este activată automat la pornirea uscătorului. Ionii negativi reduc deteriorarea părului produsă de căldură, precum şi electricitatea statică acumulată în timpul uscării.

3 **- Indicatoare LED;**
Luminile LED se află la baza capului cilindric al uscătorului, deasupra butoanelor fluxului de aer și de temperatură. LED-urile sunt în număr de trei, pe fiecare parte a mânerului și se aprind atunci când butonul corespunzător este apăsat.

4 **- Controlul temperaturii - 3 setări precise de temperatură;**
Butonul pentru setarea temperaturii este situat în spatele uscătorului, pe partea dreaptă. Se poate alege din 3 setări de temperatură.

5 **- Pornire/oprire - buton glisant;**
Butonul de pornire/oprire este situat în spatele uscătorului. Este un buton care poate fi glisat în sus (I) sau în jos (0), pentru pornirea, respectiv oprirea uscătorului de păr.

6 **- Butonul flux de aer rece;**
Butonul pentru fluxul de aer rece este situat imediat sub butonul de pornire. Prin menținerea apăsată a acestuia încălzirea se va opri și uscătorul va sufla aer rece (la temperatura ambientală). Este folositor pentru a fixa coafura.

7 **- Orificiul de admisie a aerului;**
Este acoperit de filtrul localizat la baza mânerului, permite admisia de aer. Nu acoperiți în timpul utilizării!

8 **- Capacul filtrului - detașabil;**
Ușor de îndepărtat, pentru curățarea filtrului de aer din interior. Capacul filtrului se află la baza mânerului.

A **- Difuzor;**
Distribuie uniform fluxul de aer pentru a defini buclele și a reduce firele rebele.

B **- Concentrator;**
Pentru coafare de precizie, concetrează fluxul de aer pe o anumită zonă.

C **- Duză de netezire;**
Adaugă volum și formă, reduce efectul de încreștire pentru un păr cu aspect neted, natural.

D **- Accesoriul uscare blândă;**
Ajută pentru o uscare mai blândă, cu temperaturi mai scăzute, pentru părul fin și scalpul delicat.

E **- Acesoriul împotriva firelor rebele;**
Pentru un păr cu aspect neted, atrage firele de păr mai lungi și ascunde firele rebele, folosind efectul Coandă.

3. UTILIZARE

Introduceți uscătorul de păr într-o priză corespunzătoare (cu tensiunea și frecvența identică cu cea afișată pe eticheta produsului).
Glisați în sus butonul de pornire/oprire (I) pentru a porni uscătorul.
Setați fluxul de aer și temperatura dorită cu ajutorul butoanelor din stânga și din dreapta. Ledurile corespunzătoare se aprind, indicând ce setări folosiți:
Fluxul de aer (stânga)
3 lumini albe LED aprinse - viteză mare
2 lumini albe LED aprinse - viteză medie
O lumină albă LED aprinsă - viteză redusă (delicată)
Temperatura (dreapta)
3 lumini roșii LED aprinse - temperatură înaltă
2 lumini roșii LED de aprinse - temperatură medie
O lumină roșie LED aprinsă - temperatură joasă
Nici o lumină LED aprinsă - temperatura ambientală (atunci când butonul pentru flux de aer rece este menținut apăsat)
Acest uscător are accesoriile magnetice, acestea pot fi schimbate și răsucite cu ușurință în timpul coafării. Îndepărtați accesoriile magnetice, folosindu-vă de partea rece a acestora.
Pentru a opri uscătorul, glisați în jos butonul de pornire/oprire (0).

4. CURĂȚIREA

Important: Înainte de a face oricare dintre următoarele, asigurați-vă că uscătorul de păr este deconectat de la rețeaua de alimentare.

Nu folosiți produse de curățat lichide sau aerosoli!
Curățați aparatul cu o cârpă moale, ușor umezită (stoarsă foarte bine).
Curățați filtrul în mod regulat. Vezi recomandările de mai jos
Curățarea filtrului
Asigurați-vă că filtrul este curățat de firele de păr sau de reziduurile produselor de coafare. Deconectați întotdeauna aparatul de la rețeaua electrică și lăsați-l să se răcească înainte de a curăța filtrul.
Țineți ferm mânerul uscătorului și rotiți ușor capacul filtrului în sens invers acelor de ceasornic (în direcția arătată de săgeată). Apoi trageți în jos și îndepărtați-l de pe uscător. Folosiți o cârpă uscată (fără scame) sau o perie moale pentru a îndepărta praful sau alte particule de pe filtru și de pe capacul filtrului.
Atenție! Nu curățați suprafața filtrului cu apă! Nu aplicați presiune atunci când curățați suprafața filtrului (acesta se poate deforma)!
După ce ați terminat curățarea filtrului, rotiți la loc capacul filtrului până ce se fixează în poziție (rotiți în sensul acelor de ceasornic pentru a-l bloca).

5. DATE TEHNICE

MODEL	ZHD 21
Tensiune/Frecvență:	220-240V~, 50Hz
Putere:	1600W
Nivel de zgomot:	< 80dB(A)
Clasa de protecție:	II

Gratulálunk a ZASS termék megvásárlásához. Mint minden ZASS termék, ez a termék a legújabb műszaki ismeretek alapján készült, és a legmegbízhatóbb és legmodernebb elektromos / elektronikus alkatrészek felhasználásával készült.
Mielőtt üzembe helyezné a készüléket, kérjük, hagyja magát néhány percig, hogy elolvassa az alábbi használati utasításokat.
Köszönjük!

Kérjük, olvassa el figyelmesen ezeket az utasításokat használat előtt.

A készüléket ne használja fürdőkád, zuhanyozó, mosdó, vagy vízzel megtöltött edények közelében!

1. ÁLTALÁNOS TUDNIVALÓK és BIZTONSÁGI ELŐÍRÁSOK

FIGYELEM !
AZ ELEKTROMOS SOKK KOCKÁZATÁNAK ELKERÜLÉSE.
EZ A HAJ SZÁRÍTÓ FESZÜLTSÉG ALATT VAN, ADDIG, AMÍG A VILLAMOSENERGIA-HÁLÓZATBÓL LEVÁLASZTJÁK.

• Ezt a készüléket 8 éves vagy annál kisebb gyermekek és csökkent fogyatékossággal élők, szenzoros vagy mentális képességekkel rendelkező személyek és tapasztalat és ismeretek hiánya használhatják, ha felügyelet vagy utasítás kapott a készülék biztonságos használatával kapcsolatban, és megértették a veszélyeket.
• Ha a tápkábel hibás, akkor a hajszárítót ne használja, amíg azt egy szakszerviz javítja (a ZASS engedélye). Bármilyen más hiba esetén hívja fel a hivatalos szervizt. Ha a hajszárítót fürdőszobában használja, akkor használat után húzza ki a konnektorból, mivel a víz közelsége veszélyt is jelent, ha a hajszárító ki van kapcsolva.
• A szakszerűtlen vagy nem megfelelő használat által okozott esetleges károkra nem vállalunk garanciát.
• Gyermekek nem végezhetnek tisztítást és karbantartást felügyelet nélkül.
• Használat után mindig húzza ki a hajszárítót a konnektorból.
• Ne használja és tárolja a hajszárítót, ahol vízzel érintkezhet.
• Ha a készülék vízbe esik, HÚZZA KI AZONNAL A TÁPEGYSÉGET. Ne nyúljon a vízbe mindaddig, amíg az áramellátást meg nem szakította. Ne irányítsa a forró levegőt a szeme felé.
• Ezt a hajszárítót soha ne hagyja felügyelet nélkül a tápegységbe.
• Ne húzza vagy tekerje be a tápkábelt a hajszárító körül.
• Szigorú felügyeletre van szükség, ha a készüléket gyermekek használják vagy gyermekek közelében.
• Ne használjon a gyártó által nem ajánlott mellékleteket.
• Soha ne üzemeltesse a hajszárítót, ha sérült vezetéke vagy csatlakozója van, vagy ha vízbe esett.
• Visszaküldje a készüléket hivatalos szervizközpontba ellenőrzés és javítás céljából.
• Tartsa távol a kábelt fűtött felületektől. Soha ne blokkolja a hajszárító hátsó részén lévő szellőzőnyílásokat, és ne tegye azokat puha felületre, ahol a szellőzőnyílások por, haj, stb. Mentesek. Ne helyezzen semmilyen tárgyat a légtelenítőkbe. A mellékletek felforrósodhatnak használat közben. Óvatosan kezelje őket.
• Ne használja szabadban vagy aeroszolos termékek használatakor. Ne tegye le a hajszárítót működés közben. Ellenőrizze, hogy ennek a készüléknek a feszültsége megegyezik-e az áramellátással, ezért ajánlott a 30 mA-ot meg nem haladó névleges üzemi áram
a fürdőszobát ellátó elektromos áramkörben.

2. A GÉP ALKOTÓELEMEI (2 Oldal)

1 **- Szélsebesség szabályozás - 3 sebességbeállítás;**
A sebességszabályozó gomb a szárítógép hátulján, a bal oldalon található. 3 sebességbeállítás közül lehet választani.

2 **- Negatív ionok;**
Ez a szárító negatív ionokat termel a statikus elektromosság csökkentése érdekében. Az ionizációs funkció automatikusan aktiválódik a szárító bekapcsolásakor. A negatív ionok csökkentik a haj hőkárosodását, valamint a szárítás során felhalmozódó statikus elektromosságot.

3 **- LED kijelzők;**
A LED lámpák a szárító hengeres fejének alján, a sebesség és a hőmérséklet gombok felett találhatók. A fogantyú mindkét oldalán három LED található, amelyek a megfelelő gomb megnyomásakor világítanak.

4 **- Hőmérséklet szabályozás - 3 pontos hőmérséklet-beállítás;**
A hőmérséklet-beállító gomb a szárítógép hátulján, a jobb oldalon található. 3 hőmérsékleti beállítás közül választhat.

5 **- Be/Ki – tolókapcsoló;**
A be-/kikapcsoló gomb a szárítógép hátulján található. Ez egy felfelé (I) vagy lefelé (0) csúsztatható gomb a hajszárító be-, illetve kikapcsolásához.

6 **- Cool Shot gomb;**
A Cool shot gomb közvetlenül a bekapcsológomb alatt található. Nyomja meg és tartsa lenyomva a fűtés kikapcsolásához és a stílus beállításához.

7 **- Levegő bemenet;**
A fogantyú alján található szűrő takarja, amely lehetővé teszi a levegő bejutását. Használat közben ne takarja le!

8 **- Levehető szűrőfedél;**
Könnyen eltávolítható, a belső légszűrő tisztításához. A szűrőfedél a fogantyú alján található.

A **- Diffúzor;**
Egyenletesen osztja el a légáramlást, hogy meghatározza a fürtöket és csökkentse a repülést.

B **- Koncentrátor;**
A precíziós formázás érdekében a légáramlást egy adott területre fókuszálja.

C **- Simító fúvóka;**
Térfogatot és formát ad, csökkenti a göndörödést a sima, természetes megjelenés érdekében.

D **- Gyengéd szárító tartozék;**
Segít a gyengédebb szárításban, alacsonyabb hőmérsékleten, a vékony haj és az érzékeny fejbőr számára.

E **- Flyaway melléklet;**
A sima hajért, a Coandă-effektus segítségével vonzza a hosszabb hajat, és elrejti a repedést.

3. HASZNÁLAT

Csatlakoztassa a hajszárítót egy megfelelő aljzatba (a termék címkéjén feltüntetett feszültséggel és frekvenciával).
A szárítógép bekapcsolásához csúsztassa felfelé a Be/Ki gombot (I).
Állítsa be a kívánt légáramlást és hőmérsékletet a bal és jobb gombokkal. A megfelelő LED-ek világítanak, jelezve, hogy milyen beállításokat használ:
Sebesség (balra)
3 fehér LED világít – nagy sebesség
2 fehér LED világít – közepes sebesség
Egy fehér LED világít – alacsony sebesség (gyengéd)

Hőmérséklet (jobbra)
3 piros LED világít – magas hőmérséklet
2 piros LED világít – közepes hőmérséklet
Egy piros LED világít – alacsony hőmérséklet
Nem világít a LED-lámpa – környezeti hőmérséklet (ha lenyomva tartja a hideg levegő gombot)
Ez a szárító mágneses rögzítéssel rendelkezik, könnyen cserélhető és csavarható formázás közben. Távolítsa el a mágneses tartozékokat a hideg oldal segítségével.
A szárítógép kikapcsolásához csúsztassa lefelé a be/ki gombot (0).

4. TISZTÍTÁS

FONTOS: Mielőtt elvégezné az alábbiak egyikét, ellenőrizze, hogy a hajszárító ki van-e húzva a hálózati csatlakozóból.

Ne használjon folyékony vagy aeroszolos tisztítószereket!
A készüléket puha, enyhén nedves ruhával tisztítsa.
Rendszeresen tisztítsa meg a szűrőt. Lásd az alábbi ajánlásokat
A szűrő tisztítása
Győződjön meg arról, hogy a szűrő tiszta a haj- vagy formázótermék-maradványoktól.
A szűrő tisztítása előtt mindig húzza ki a készüléket az elektromos hálózatból, és hagyja kihűlni.
Tartsa erősen a szárító fogantyúját, és kissé fordítsa el a szűrőfedelet az óramutató járásával ellentétes irányba (a nyíllal jelzett irányba). Ezután húzza le, és vegye ki a szárítóból. Száraz (szöszmentes) ronggyal vagy puha kefével távolítsa el a port és más részecskéket a szűrőről és a szűrőfedélről.
Vigyázat! A szűrő felületét ne tisztítsa vízzel! Ne gyakoroljon nyomást a szűrő felületének tisztításakor (deformálódhat)!
Miután befejezte a szűrő tisztítását, fordítsa vissza a szűrőfedelet, amíg a helyére nem kattan (az óramutató járásával megegyező irányba forgatva rögzítse).

5. MŰSZAKI ADATOK

MODELL	ZHD 21
Feszültség/Frekvencia:	220-240V~, 50Hz
Erő:	1600W
Zajszint:	< 80dB(A)
Védelmi osztály:	II



IMPORTANT INFORMATION CONCERNING THE CORRECT DEFECTS OF THE PRODUCT IN ACCORDANCE WITH EC DIRECTIVE 2012/19 / EU

Worn electrical appliances are valuable materials, which is why their place is not in household waste! For this reason, please support and participate in the protection of natural resources and the environment by handing this appliance to their take-over centers or to the importer whose address you can find in this manual or in the warranty certificate. By removing home appliances separately, you will avoid the potential negative consequences that your environment and health may have on the wrong removal, and you will be able to capitalize on the constituent materials for saving energy and resources. Further details may be requested from your local government or your nearest collection point. Inappropriate waste disposal may, in accordance with national regulations, be amended. The separate decommissioning of an electrical appliance is specified by marking the product with the image of a cut bay.

INFORMAŢII IMPORTANTE CU PRIVIRE LA DEZAFECTAREA CORECTĂ A PRODUSULUI ÎN CONFORMITATE CU DIRECTIVA CE 2012/19/UE

Aparatele electrice uzate sunt materiale valoroase, motiv pentru care locul lor nu este la gunoiul menajer! Din această cauză, vă rugăm să ne sprijiniţi şi să participaţi la protejarea resurselor naturale şi a mediului înconjurător, prin predarea acestui aparat la centrele de preluare a acestora sau la importatorul a cărui adresă o puteţi găsi în acest manual sau în certificatul de garanţie. Înlăturând separat dispozitivele electrocasnice, veţi evita eventualele consecinţe negative pe care le-ar putea avea asupra mediului şi sănătăţii înlăturarea incorectă, şi veţi permite valorificarea materialelor constituente pentru economisirea energiei şi a resurselor. Detalii suplimentare se pot solicita la administraţia locală sau la cel mai apropiat punct de colectare. Îndepărtarea necorespunzătoare a deşeurilor poate fi, în conformitate cu reglementările naţionale, amendată. Dezafectarea separată a unui dispozitiv electrocasnic este specificată prin marcarea produsului cu imaginea unei pubele tăiate.

FONTOS INFORMÁCIÓK A TERMÉK MEGFELELŐ HATÁSÁRA VONATKOZÓAN A 2012/19 / EU IRÁNYELVEKEN

Ez a szimbólum azt jelöli, hogy a terméket nem szabad a háztartási szeméttel együtt kidobni, ahogy azt a WEEE direktíva (2002/96/EC) és a nemzeti törvények előírják. A terméket a kijelölt gyűjtőhelyeken, vagy egy hasonló új termék esetében egy-azegyben csere formájában, vagy egy arra felhatalmazott gyűjtőponton le kell adni, ahol gondoskodnak az elektronikai és elektromos berendezések megfelelő újrafeldolgozásáról (EEE). Ilyen hulladék nem megfelelő kezelése negatív hatással lehet a környezetre és az emberi egészségre a potenciálisan veszélyes anyagok miatt, melyeket általában az EEE-kben használnak (elektronikai és elektromos berendezések). Ugyanakkor az Ön együttműködése a termék megfelelő újrafeldolgozásában segít a természeti erőforrások hatékony kihasználásában is. További információkat a használt készülékek megsemmisítésével kapcsolatban a helyi önkormányzatnál, hulladékkezelő szervezetnél, vagy arra feljogosított WEEE vagy háztartási hulladékfeldolgozónál kaphat.



This appliance complies with European electromagnetic safety and compliance standards.

Acest aparat este conform cu standardele Europene de securitate şi conformitate electromagnetică.

Ez a készülék megfelel az európai elektromágneses biztonsági és megfelelőségi előírásoknak.



This product does not contain hazardous materials for the environment (lead, mercury, cadmium, hexavalent chromium and brominated flammable agents: PBB and PBDE).

Acest produs nu conţine materiale periculoase pentru mediul înconjurator (plumb, mercur, cadmiu, crom hexavalent şi agenţi inflamabili bromuraţi: PBB şi PBDE).

Ez a termék nem tartalmaz veszélyes anyagokat a környezet számára (ólom, higany, kadmium, hatértékű króm és brómozott gyúlékony anyagok: PBB és PBDE).



We assume the right to make changes to these provisions without further notice.
SC ZASS ROMANIA S.R.L. is not responsible for any printing errors.

Ne asumăm dreptul de a face modificări ale acestor prevederi fără o altă notificare.
S.C. ZASS ROMANIA S.R.L. nu răspunde pentru eventualele greşeli de tipar.

Feltételezzük a jogot, hogy ezeket a rendelkezéseket további értesítés nélkül megváltoztassuk.
SC ZASS ROMANIA S.R.L. nem vállal felelősséget a nyomtatási hibákért.

ZASS®
Worldwide comfort

www.zassromania.ro

Rev.01 06062025