English

Română

Magyar

ZASS®

Worldwide comfort



OPERATING INSTRUCTIONS
INSTRUCŢIUNI DE UTILIZARE
HASZNÁLATI UTASÍTÁS

SLICE TOASTER / PRĂJITOR PÂINE / KENYÉRPIRÍTÓ
MODEL/MODEL/MODELL: **ZST 12**

READ THESE INSTRUCTIONS CAREFULLY BEFORE USING THE MACHINE
CITIŢI CU ATENŢIE ACESTE INSTRUCŢIUNI DE FOLOSIRE ÎNAINTE DE A UTILIZA APARATUL
A GÉP HASZNÁLATA ELŐTT ALAPOSAN OLVASSA EL EZT A HASZNÁLATI UTASÍTÁST

CE

Sole importer in Romania: ZASS Romania SRL (CUI RO15328988)
Unic importator în România: Ungheni nr. 40 A, cod 547605, Mureş
Egyetlen importőr Romániában: Telefon: 0265-262870, 0265-269209, Fax: 0265-307670
www.zassromania.ro, e-mail: office@zass.ro

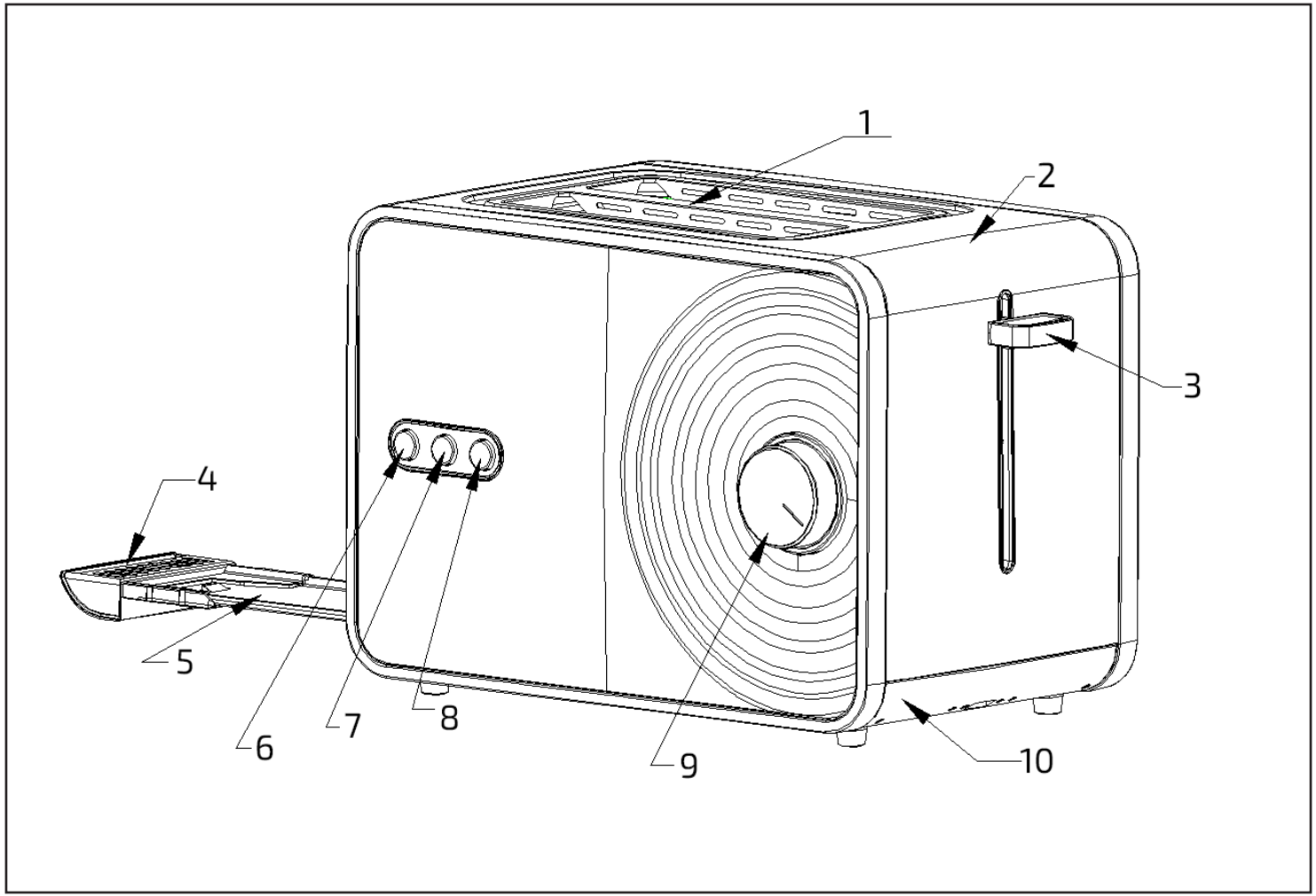
1
2
3
4
5
6
7
8
9
10

Congratulations on purchasing this ZASS product. Like all ZASS products, this product was designed on the basis of the latest technical knowledge and was manufactured using the most reliable and modern electrical / electronic components.
Before putting the appliance into operation, please allow yourself a few minutes to read the following instructions for use.
Thank you !

Carefully read the precautions in this manual before operating the unit!

ALWAYS SUPERVISE THE APPLIANCE WHEN IT IS IN USE.

1. GENERAL INFORMATION and SAFETY PRECAUTIONS

CAUTION!

Never place the appliance, the power cable in water or any other liquid.

1. Read all instruction.
2. Make sure that your outlet voltage corresponds to the voltage stated on the rating label of the toaster.
3. Do not touch hot surface. Use handles or knobs only.
4. To protect against electrical shock, do not immerse cord, plug, or any part of the toaster in water or other liquid.
5. Close supervision is necessary when any appliance is used by or near children.
6. Unplug unit from outlet when not in use and before cleaning. Allow to cooling before putting on or taking off parts.
7. Allow the unit to cool completely before cleaning or storing.
8. Do not operate any appliance with a damaged cord or plug, or in abnormal state. If its main cord is damaged, it must be replaced by the manufacturer the nearest service agent or a qualified person.
9. Do not let the cord hang over edge of table or counter, or touch hot surface.
10. Do not place on or near a hot gas or electric burner, or in a heated oven.
11. Do not use the appliance for other than its intended use.
12. Oversize food, metal foil packages or utensils must not be inserted in the toaster as they may cause fire or electric shock.
13. Bread may burn, therefore toasters must not be used near or below curtains and other combustible materials, and they must be watched.
14. The use of accessory attachments not recommended by the appliance manufacturer may cause injuries.
15. Use the appliance on a level and stable work surface.
16. Don’t attempt to dislodge food when toaster is in operation
17. The appliance is not intended to be operated by means of an external timer or separate remote-control system.
18. Be sure to take the bread out carefully after toasting so as to avoid injuries
19. This appliance has been incorporated with a grounded plug. Please ensure the wall outlet in your house is well earthed.
20. This appliance can be used by children aged from 8 years and above and persons with reduced physical, sensory or mental capabilities or lack of experience and knowledge if they have been given supervision or instruction concerning use of the appliance in a safe way and understand the hazards involved. Children shall not play with the appliance. Cleaning and user maintenance shall not be made by children without supervision.
21. Keep the appliance and its cord out of reach of child less than 8 years.
22. Don’t use the appliance outdoors.
23. This appliance is intended to be used in household and similar applications such as:
– Staff kitchen areas in shops, offices and other working environments;
– Farm houses;
– By clients in hotels, motels and other residential type environments;
– Bed and breakfast type environments.

24. Save these instructions.
25. The manufacturer is not responsible for damages resulting from incorrect use of the device.

2. DESCRIPTION OF THE APPLIANCE (Page 2)

1 - Toaster slots;
2 - Housing;
3 - Lifting handle;
4 - Crumb tray handle;
5 - Crumb tray;
6 - DEFROST button;
7 - REHEAT button;
8 - CANCEL button;
9 - Knob;
10 - Base.

3. USAGE

FOR THE FIRST USE

As there is manufacturing residue or oil remained in the toaster or heat element, it usually will emit the odor for the first use. It is normal and will not occur after several times use, for the first use it is suggested to operate according to the below steps, except without bread. Then let the toaster cool down and begin toasting the first slice.

OPERATION

1. Put bread slice into the bread slot, it can be inserted two slices at most every time.
Note: Make sure the crumb tray is completely positioned in place before using.
2. Plug the power cord into the outlet.
3. Set color controller to your desired color. There is 7-position level, the lowest “1” is for white and the highest “7” is for dark. The bread slice can be toasted to golden color at the middle position.
Note: 1). Toasting color for one slice is darker than that for double bread at the same level.
2). If toasted continuously, toasting color for the latter bread is darker than that for the anterior bread at the same level.
4.Press carriage handle down vertically until it is positioned in place and the indicator of Cancel button will be illuminated, and toast will begin at once. Once the bread has been toasted to the preset color, the carriage handle will automatically spring up. You can uplift the carriage handle a little to remove the bread readily.
Note: Only the power supply is switching on, the carriage handle can rest on the bottom of slot.
5. Once the bread have been toasted to the preset color, the carriage handle will automatically spring up, also you can uplift the carriage handle a little to remove the bread readily.
6. If the bread has been taken out from refrigerator. Set color controller to your desired color. Press carriage handle down vertically until it is positioned in place, then press DEFROST button and the indicator of it will be illuminated, in this mode it will be

toasted to your desired color.
7. If you want to reheat the cold toasted bread, press the REHEAT button and the indicator of it will be illuminated. In this mode toasting time is fixed, so long as time is running over, the carriage handle will automatically spring up and end up the reheating process.

CAUTION
1. Remove all protective wrappings prior to toasting.
2. If toaster starts to smoke, Press the CANCEL button to stop toasting immediately.
3. Avoid toasting the food with extremely runny ingredients such as butter.
4. Never attempt to remove bread jammed in the slots without unplugging the toaster from the electrical outlet first, Be sure not to damage the internal mechanism or heating elements when removing bread.
5. The bread slot is only applicable for toasting regular bread slice. Like the irregular bread or round bread, you can not toast it in the Bread slot.
6. In order to achieve uniform color we recommend that you should wait minimum 30s between each toasting so that color control can reset automatically.

4. CLEANING AND MAINTENANCE

Caution: Be sure to unplug this appliance before cleaning.

1. Disconnect the power supply before cleaning.
2. Wipe the outside with soft dry cloth after toaster cools down, never use metal polish.
3. Pull out the crumb tray on the bottom of toaster by crumb tray handle and empty it. If toaster is used frequently, accumulated bread crumbs should removed at least once a week. Make sure the crumb tray is completely closed before using the toaster again.
4. When not use or storage, the power cord may be wound under the bottom of toaster.

5. TECHNICAL DATA

Model	ZST 12
Voltage / Frequency	220-240V / 50-60Hz
Capacity	2 slices of bread
Power	720-850 W
Protection class	I

Felicitări pentru cumpărarea acestui produs ZASS. Ca toate produsele ZASS, şi acest produs a fost conceput pe baza cunoştinţelor tehnice cele mai noi şi s-a fabricat prin utilizarea componentelor electrice/electronice cele mai fiabile şi moderne.
Înainte de a pune aparatul în funcţiune, vă rugăm să vă acordaţi câteva minute ca să citiţi instrucţiunile de utilizare care urmează.
Vă mulţumim !

Vă rugăm citiţi cu atenţie aceste intrucţiuni de utilizare înainte de utilizarea aparatului!

SUPRAVEGHEAȚI ÎNTOTDEAUNA APARATUL CÂND ESTE ÎN UZ.

1. INFORMAȚII GENERALE şi MĂSURI DE PRECAUŢIE

ATENŢIE !
ATUNCI CÂND FOLOSIȚI APARATE ELECTRICE, TREBUIE ÎNTOTDEAUNA RESPECTATE PRECAUȚIILE DE SIGURANȚĂ PENTRU A REDUCE RISCUL DE INCENDIU SAU ȘOC ELECTRIC!

• Înainte de a folosi aparatul, citiţi cu atenţie instrucţiunile de utilizare şi atenţionările. Nu pierdeţi manualul de utilizare.
• Aparatul se va cupla numai la prize de curent alternativ, conform specificaţiilor de pe eticheta cu date tehnice ale produsului.
• Nu atingeţi suprafeţele fierbinţi. Folosiţi mânerele şi butoanele pentru operare şi manevrare.
• Pentru a preveni pericolul de electrocutare nu introduceţi cordonul, ştecherul sau aparatul în apă sau în alte lichide.
• Este necesară o atentă supraveghere când aparatul este folosit lângă copii. Nu lăsaţi nesupravegheat aparatul funcţionând.
• Ştecherul trebuie scos din priză atunci când aparatul nu se utilizează, se curăţă, se monteză sau se demontează accesoriile. Aparatul trebuie scos din priză trăgând de ştecher şi nu de cordonul de alimentare; nu răsuciţi cablul.
• Lăsaţi aparatul să se răcească înainte de a-l curăţa, a monta/demonta accesorii.
• Aşezaţi aparatul pe o suprafaţă plană şi stabilă.
• Nu folosiţi prăjitorul pe/sau lângă aragaz sau alte aparate care generează căldură.
• Verificaţi starea aparatului şi a cablului de alimentare înainte de orice utilizare. Dacă există o problemă de orice tip, nu utilizaţi aparatul. Apelaţi la un Service autorizat ZASS pentru a vă verifica şi/sau repara aparatul. Nu reparaţi singuri aparatul.
• Folosirea accesoriilor care nu sunt recomandate sau vândute de ZASS poate duce la accidente sau la distrugerea aparatului.
• Nu folosiţi aparatul în exterior sau în zone cu umezeală ridicată. Nu utilizaţi aparatul în apropierea materialelor explozive/inflamabile.
• În cazul în care felia de pâine are o lungime mai mică de 85mm, aveți grjă sa nu vă ardeți când o scoateți din prăjitor.
• Nu introduceţi în prăjitor alimente de dimensiuni foarte mari, ustensile sau folii metalice. Nu încercaţi să scoateţi alimentele cât timp aparatul este în funcţiune.
• Îndepărtaţi frecvent firimiturile acumulate pentru a evita apariţia unui incendiu sau defectarea aparatului. Nu folosiţi alimente care se pot topi când sunt încălzite.
• Prăjitorul de pâine nu poate fi folosit atunci când este înclinat într-un unghi sau culcat pe o parte.
• Nu introduceți în interiorul fantei pentru pâine prăjită degetele sau obiecte metalice.
• Nu acoperiți fantele aparatului.
• Dacă o felie de pâine se blochează în interiorul prăjitorului de pâine, scoateți ștecherul, așteptați ca prăjitorul să se răcească și scoateți cu grijă felia de pâine blocată.
• Nu lăsaţi cordonul de alimentare să atârne peste marginea mesei şi nici să atingă suprafeţe fierbinţi.
• Nu folosiţi aparatul în exterior. Utilizaţi aparatul doar cu mâinile uscate. Nu conectați/deconectați produsul la/de la priza electrică cu mâna udă.

• Nu atingeţi cordonul de alimentare de suprafeţe fierbinţi. Nu lăsaţi cordonul de alimentare să atârne, pentru a nu putea fi ajuns de copii. ATENŢIE la utilizarea acestui aparat în preajma copiilor.
• Țineți aparatul departe de copii. Copiii trebuie să fie sub supraveghere atunci când sunt în apropierea dispozitivului. Aparatul nu este o jucărie. Copiii trebuie supravegheați pentru a se asigura că nu se joacă cu aparatul.
• Supravegheați întotdeauna aparatul când este în uz. Nu lăsaţi niciodată aparatul nesupravegheat în timpul utilizării.
• După folosire, înainte de curăţare sau dacă apar probleme în timpul utilizării – scoateţi neapărat aparatul din priză.
• Nu folosiţi aparatul dacă cablul de alimentare este deteriorat. Apelaţi la un centru Service autorizat ZASS pentru înlocuirea cordonului.
• Acest aparat poate fi utilizat de copii cu vârsta de minim 8 ani și mai mari și de persoane cu abilități fizice sau mentale mai reduse sau cu lipsă de experiență și cunoștințe numai dacă sunt sub supraveghere sau au beneficiat de instruire pentru utilizarea în siguranță a produsului și dacă înțeleg potențialele pericole. Copiii nu trebuie să se joace cu aparatul. Curățarea și întreținerea efectuate de către utilizator nu trebuie să fie efectuate de copii decât dacă aceștia au vârsta de peste 8 ani și sunt supravegheați. Copiii cu vârsta sub 8 ani trebuie să fie ținuți departe de aparat și de sursa de alimentare a acestuia.
• Acest aparat este destinat numai utilizării casnice. Nu folosiţi aparatul pentru alte scopuri decât cele menţionate în instrucţiuni. Folosirea în alte scopuri duce la pierderea garanţiei. Pentru orice defecţiuni şi reparaţii, adresaţi-vă unui centru de service autorizat ZASS.
• Firma producătoare/importatoare nu este responsabilă pentru pagube rezultate din utilizarea incorectă a aparatului.

2. PREZENTARE (Pagina 2)

1 - Fante prăjitor;
2 - Corp prăjitor;
3 - Mâner elevator;
4 - Mâner tăviță firimituri;
5 - Tăviță firimituri;
6 - Buton DEFROST (DECONGELARE);
7 - Buton REHEAT (REÎNCĂLZIRE);
8 - Buton CANCEL (ANULARE);
9 - Buton rotativ selector nivel prăjire;
10 - Bază.

3. UTILIZAREA APARATULUI

Înainte de prima utilizare, despachetaţi aparatul şi verificaţi ca interiorul acestuia să nu mai conţină nici un material de ambalat.
Deschideți fereastra și operați prăjitorul de trei ori, cu selectorul de control al nivelului de prăjire adus la setarea maximă (nivelul de setare 7). Nu puneţi pâine în prăjitor la prima utilizare pentru a permite elementelor de încălzire să ardă orice urmă de praf acumultă în timpul asamblării aparatului.

Utilizare

1. Asiguraţi-vă că tava pentru firimituri este aşezată în poziţia corectă. Aşezaţi prăjitorul pe o suprafaţă plană, stabilă, departe de margini şi nu prea aproape de pereţi.
2. Desfăşuraţi cordonul de alimentare şi conectaţi aparatul la reţeaua electrică. Introduceţi feliile de pâine (2 felii normale) şi asiguraţi-vă că dispozitivul de transport al pâinii (elevatorul) este în poziţia “ridicat”.
3. Rotiţi selectorul de control al nivelului de prăjire la setarea dorită. Cu cât setarea este mai ridicată (există 7 nivele) cu atât prăjirea va fi mai intensă. Pentru o prăjire

medie folosiţi gradaţia 3 sau 4.
Notă: 1) Prăjirea pe o parte a pâinii va fi mai intensă atunci când se introduce numai o felie de pâine faţă de cazul în care se introduc 2 felii deodată, în ambele fante.
2) Dacă prăjiţi pâine una după alta, prăjirea a doua va fi mai intensă decât prima (la acelaşi nivel de prăjire).
4. Apăsaţi dispozitivul de transport al pâinii (mânerul elevator) până rămâne în poziţie fixată. Indicatorul luminos CANCEL (ANULARE) se aprinde. Pâinea este centrată automat în fanta pentru pâine prăjită.
Notă: Dacă prăjitorul nu este introdus în priză, acest elevator nu se va putea apăsa (nu va rămâne blocat).
5. Când ciclul de prăjire s-a terminat, elevatorul va ridica pâinea prăjită. Dacă doriţi oprirea prăjirii înainte de a se termina în mod automat, apăsaţi butonul CANCEL (ANULARE).
Notă: În timp ce prăjitorul funcționează, este posibil să modificați gradul de rumenire dorit, rotind butonul selector nivel prăjire.
6. Dacă feliile de pâine au fost scoase din frigider mai întâi selectaţi nivelul de prăjire dorit şi apăsaţi mânerul elevator. Apoi apăsaţi butonul DEFROST (DECONGELARE). Aşteptaţi prăjirea pâinii.
La folosirea funcției DECONGELARE indicatorul luminos DEFROST (DECONGELARE) și indicatorul luminos CANCEL (ANULARE) se aprind ambele.
Citiți mai jos mai multe detalii legate de această funcție.
7. Dacă doriţi să reîncălziţi o felie de pâine deja prăjită: introduceţi felia în prăjitor, apăsaţi mânerul elevator şi apoi apăsaţi butonul REHEAT (REÎNCĂLZIRE). Indicatorul luminos REHEAT (REÎNCĂLZIRE) și indicatorul luminos CANCEL (ANULARE) se aprind ambele. După trecerea timpului presetat, elevatorul va ridica pâinea prăjită reîncălzită. Dacă doriţi oprirea prăjirii înainte de a se termina în mod automat, apăsaţi butonul CANCEL (ANULARE). După folosire, întotdeauna scoateţi aparatul din priză.

Atenţionări!

1. Nu introduceţi prin forţare feliile de pâine în prăjitor. Feliile trebuie să intre uşor şi să mai rămână spaţiu liber faţă de elementele de încălzire. Grosimea totală a pâinii nu trebuie să depășească 2,5 cm.
2. Nu prăjiţi pâinea deja unsă cu unt sau cu alte asemenea alimente.
3. Prăjirea neuniformă este normală, datorită grosimilor diferite ale feliilor de pâine.
4. Dacă iese fum în timpul prăjirii, apăsaţi imediat butonul CANCEL (ANULARE).
5. Nu încercaţi să scoateţi pâine blocată în prăjitor, atât timp cât aparatul este introdus în priză.

Sfaturi pentru prăjire

Prăjirea este o combinaţie între răcirea şi uscarea pâinii. Nivelul de umiditate diferă de la un tip la altul de pâine, rezultând diferiţi timpi de prăjire.
- Pentru o pâine semiuscată , folosiţi o setare mai redusă.
- Pentru pâine proaspătă folosiţi o setare mai ridicată.
- Pâinile cu suprafeţe neregulate (cum ar fi muffins-urile englezeşti) vor necesita o setare mai ridicată.
- Feliile groase de pâine (inclusiv chiflele) vor necesita un timp mai îndelugat de prăjire. Uneori, s-ar putea să necesite 2 cicluri de prăjire.

- Când prăjiţi pâine garnisită cu diferite ingrediente (ca de ex. mac, susan, stafide), curăţaţi imediat prăjitorul de ingredientele rămase în interiorul aparatului.
- Înainte de a prăji chiflele, tăiaţi-le în 2 jumătăţi.
- Pentru prăjirea unei singure felii, setaţi putere de prăjire la un nivel mai redus decât în mod normal, deoarece prăjitorul este conceput pentru a prăji 2 felii. Printr-o setare mai redusă, evitaţi arderea feliei de pâine.
- Pentru pâinea îngheţată folosiţi pentru dezgheţare butonul DECONGELARE.

Butonul DEFROST (DECONGELARE)

Butonul DEFROST (DECONGELARE) este utilizat pentru a dezgheţa pâinea şi a prăji-o. Prin apăsarea acestui buton durata ciclului de prăjire va creşte.

1. Întroduceţi feliile de pâine
2. Rotiţi selectorul de control al nivelului de prăjire la setarea dorită:
- setarea 1-2 - pâine îngheţată tăiată mai subţire.
- setarea 3-4 - pentru încălzirea produselor de patiserie, napolitanelor îngheţate şi a chiflelor îngheţate.
- setarea 5-7 - pentru încălzirea feliilor groase de pâine.
3. Apăsaţi dispozitivul de transport al pâinii până rămâne în poziţie fixată.
4. Apăsaţi butonul DEFROST (DECONGELARE). Indicatorul luminos DEFROST (DECONGELARE) și indicatorul luminos CANCEL (ANULARE) se vor aprinde.
5. Când ciclul de prăjire s-a terminat, dispozitivul de transport al pâinii va ridica pâinea prăjită. Dacă doriţi oprirea prăjirii înainte de a se termina în mod automat, apăsaţi butonul CANCEL (ANULARE).

4. CURĂȚARE ȘI ÎNTREȚINERE

1. Înainte de a începe operaţia de curăţire, asiguraţi-vă că prăjitorul este scos din priză şi este complet răcit.
2. Curăţaţi exteriorul cu o cârpă uşor umezită şi ştergeţi cu una uscată. Aplicaţi agentul de curăţare folosit (detergent neutru) direct pe cârpă şi nu pe prăjitor.
Nu introduceţi aparatul în apă sau în alte lichide. Nu-l puneți-l în mașina de spălat vase!
Nu folosiţi agenţi de curăţare abrazivi, obiecte ascuţite sau perii dure.
3. Pentru a îndepărta firimiturile din tavă, scoateţi tava de firimituri. După ce firimiturile au fost îndepărtate, puneţi tava la loc.
4. Pentru a scoate bucăţile de pâine rămase în prăjitor, întoarceţi prăjitorul şi scuturaţi-l uşor. Nu introduceţi obiecte tari sau ascuţite în interiorul prăjitorului, deoarece acest lucru poate duce la defectarea acestuia.
Nici o altă întreţinere, în afara celor menţionate, nu este necesară.

Depozitare

În cazul depozitării sau nefolosirii pentru o perioadă mai lungă de timp, rulaţi cablul în partea inferioară a aparatului.
Aparatul trebuie depozitat numai în interior, într-un loc uscat, ferit de umiditate și temperaturi ridicate sau foarte scăzute și evitați expunerea directă la ultraviolete.
Asigurați-vă întotdeauna că aparatul este curat și uscat înainte de a-l depozita.
Nu depozitați aparatul când este încă cald.

5. DATE TEHNICE

Model	ZST 12
Tensiune / Frecvență	220-240V / 50/60Hz
Capacitate	2 felii de pâine
Putere	720-850 W
Clasa de protecție	Clasa I

Gratulálunk a ZASS termék megvásárlásához. Mint minden ZASS termék, ez a termék a legújabb műszaki ismeretek alapján készült, és a legmegbízhatóbb és legmodernebb elektromos / elektronikus alkatrészek felhasználásával készült.
Mielőtt üzembe helyezné a készüléket, kérjük, hagyja magát néhány percig, hogy elolvassa az alábbi használati utasításokat.
Köszönjük!

Kérjük, olvassa el figyelmesen ezeket az utasításokat használat előtt.



Mindig felügyelje a készüléket használat közben.

1. ÁLTALÁNOS TUDNIVALÓK és BIZTONSÁGI ELŐÍRÁSOK

FIGYELEM !
MINDIG TARTSAN BE AZ ELEKTROMOS KÉSZÜLÉKEK HASZNÁLATAKOR A BIZTONSÁGI ÓVINTÉZKEDÉSEKET AZ ÉGÉS- ÉS ÁRAMÜTÉS VESZÉLYÉNEK CSÖKKENTÉSE ÉRDEKÉBEN!

• A készülék használata előtt figyelmesen olvassa el a használati utasítást és a figyelmeztetéseket. Ne veszítse el a használati útmutatót.
• Használat előtt ellenőrizze, hogy a hálózati feszültség megegyezik a készülék címkéjén jelzettel.
• Ne érintse meg a forró felületeket. A működtetéshez és kezeléshez használja a fogantyúkat és a gombokat.
• Az áramütés veszélyének elkerülése érdekében ne merítse a vezetéket, a csatlakozót vagy a sütőt vízbe vagy más folyadékba.
• Használata kisgyermek közelében fokozott elővigyázatosságot igényel. A tűz elkerülése érdekében ne hagyja felügyelet nélkül a készüléket használat közben.
• Használaton kívül és tisztítás előtt húzza ki a csatlakozót az elektromos hálózatból! Ha a készüléket felügyelet nélkül hagyja, összeszerelés, szétszerelés vagy tisztítás előtt mindig húzza ki a hálózatból. Húzza ki a készüléket a konnektorból a csatlakozódugó meghúzásával, ne a tápkábeltől. Ne csavarja meg a kábelt.
• Tisztítás, tartozékok felszerelése/levétele előtt hagyja a készüléket kihűlni.
• Helyezze a készüléket sík, stabil felületre.
• Ne használja a kenyérpirítót tűzhelyen és/vagy tűzhely vagy más hőtermelő készülék közelében.
• Minden használat előtt ellenőrizze a készülék és a tápkábel állapotát. Ha bármilyen probléma merül fel, ne használja a készüléket. Ellenőriztesse és/vagy javíttassa meg a készüléket a ZASS hivatalos szervizközpontjában. Soha ne próbálja meg otthon megjavítani a készüléket.
• A gyártó által nem ajánlott vagy nem a gyártó által eladott kiegészítők használata tüzet, áramütést vagy sérülést okozhat.
• Ne használja kültéren vagy magas páratartalmú területeken! Ne használja a készüléket robbanásveszélyes vagy gyúlékony anyagok közelében.
• Ha a kenyérszelet 85 mm-nél rövidebb, vigyázzon, nehogy megégesse magát, amikor kiveszi a kenyérpirítóból.
• Ne tegyen bele túl nagy méretű kenyeret, mert beszorulhat. Alumíniumfólia vagy egyéb csomagolóanyag nem helyezhető a készülék-be, mert elektromos áramütést vagy tüzet okozhat! Ne próbálja meg eltávolítani az ételt a készülék működése közben.
• A tűz vagy a készülék meghibásodásának elkerülése érdekében gyakran távolítsa el a felgyülemlett morzsákat. • Ne használjon olyan élelmiszereket, amelyek melegítéskor megolvadhatnak.
• A kenyérpirító nem használható ferdén megdöntve vagy az oldalán fekve.
• Ne tegye az ujjait vagy ne helyezzen fémtárgyakat a pirítós nyílásába.
• Ne takarja le a nyílásokat.
• Ha egy szelet kenyér beszorul a kenyérpirítóba, húzza ki az áramból, várja meg, amíg a kenyérpirító kihűl, és óvatosan távolítsa el a beszorult szeletet.
• Figyeljen arra is, hogy a lelógó vezeték az asztal vagy pult szélén balesetveszélyes! Az elektromos

csatlakozóvezeték ne érjen forró felülethez!
• Ne használja a készüléket kültéren. Csak száraz kézzel használja. Ne csatlakoztassa vagy válassza le a készüléket nedves kézzel az elektromos hálózatról.
• Ne érintse a tápkábelt forró felületekhez. Ne hagyja, hogy a tápkábel lógjon, nehogy a gyermekek elérhessék. FIGYELMEZTETÉS: Vigyázzon a készülék használatakor a gyermekekre.
• Tartsa távol a gyermekektől az eszközt. A gyermekeket mindig felügyelni kell, ha a készülék közelében vannak. A készülék nem játék. Gyerekeket felügyelni kell annak biztosítása érdekében, hogy ne játsszanak az eszközzel.
• Soha ne hagyja felügyelet nélkül a készüléket használat közben.
• Használat után, tisztítás előtt vagy bármilyen üzemzavar esetén mindig húzza ki a készüléket a konnektorból.
• Ne használja a készüléket, ha a tápkábel sérült. A tápkábel cseréjéhez forduljon a ZASS hivatalos szervizközpontjához.
• Ezt a készüléket nem használhatják olyan személyek (beleértve a gyermekeket is), akiknek fizikai, mentális vagy érzékszervi képességei korlátozottak, vagy akiknek nincs tapasztalatuk és ismereteik, kivéve, ha egy, a biztonságukért felelős személy felügyeli őket, vagy ha a készülék használatára vonatkozóan oktatásban részesülnek.
• Használata kisgyermek közelében fokozott elővigyázatosságot igényel. A gyermekek nem játszhatnak a készülékkel. A felhasználó által végzett tisztítást és karbantartást csak 8 év feletti, felügyelettel rendelkező gyermekek végezhetik. A 8 év alatti gyermekeket távol kell tartani a készüléktől és annak tápkábelétől.
• Ez a készülék kizárólag háztartási használatra készült. Ne használja a készüléket a használati utasításban meghatározottaktól eltérő célokra, mert ez veszélyes lehet. Ez a készülék kizárólag háztartási használatra készült. Ne használja a készüléket a használati utasításban meghatározottaktól eltérő célokra. A más célú használat a garancia elvesztését eredményezi. Meghibásodások és javítások esetén forduljon a ZASS hivatalos szervizközpontjához.
• A gyártó, illetve forgalmazó nem vállal felelősséget a nem rendeltetésszerű használatból eredő károkért.

2. A KÉSZÜLÉK ALKOTÓELEMEI (2 Oldal)

1 - Kenyérpirító nyílás;
2 - Kenyérpirító ház;
3 - Emelő kar;
4 - Morzsatálca fogantyú;
5 - Morzsatálca;
6 - DEFROST (KIOLVASZTÁS) gomb;
7 - REHEAT (ÚJRAMELEGÍTÉS) gomb;
8 - CANCEL (MEGSZAKÍTÁS) gomb;
9 - Pirítás-szabályzó gomb;
10 - Alap.

3. HASZNÁLAT

Az első használat előtt csomagolja ki a gépet, és ellenőrizze, hogy nincs-e benne csomagolóanyag.
Nyissa ki az ablakot, és működtesse a kenyérpirítót háromszor úgy, hogy a pirítás-szabályzó gombot a maximális szintre állítsa (7-es beállítási szint). Az első alkalommal ne tegyen kenyeret a kenyérpirítóba, hogy a fűtőelemek elégethessék az összeszerelés során esetlegesen felgyülemlett port.

Használat

1. Használat előtt győződjön meg róla, hogy a morzsatálca meg-felelően van-e elhelyezve. Helyezze a kenyérpirítót sima, stabil felületre, távol a szélektől és nem túl

közel a falhoz.
2. Tekerje ki a tápkábelt, majd csatlakoztassa a készüléket a hálózatra! Helyezze a kenyérszeleteket a pirító nyílásba (2 normál szeletet). Győződjön meg róla, hogy a kenyéremelő "felfelé" állásban van.
3. Fordítsa a sütési szintet szabályozó gombot a kívánt beállításra. Minél magasabb a beállítás (7 fokozat van), annál intenzívebb lesz a sütés. Közepes sütéshez használja a 3. vagy 4. fokozatot.
Megjegyzés: 1) A kenyér egyik oldalán a pirítás intenzívebb lesz, ha csak egy szelet kenyeret helyezünk be, mint ha egyszerre 2 szeletet helyezünk be.
2) Ha egymás után pirítja a kenyereket, a második pirítás intenzívebb lesz, mint az első (azonos pirítási fokozat mellett).
4. Nyomja le a leeresztő kart, amíg az rögzített helyzetben marad. A CANCEL jelzőfény kigyullad. A kenyér automatikusan középre kerül a pirítós nyílásba.
Megjegyzés: csak abban az estben marad lent a leeresztő kar, ha a készülék csatlakoztatva van a hálózatra.
5. Amikor a pirítási ciklus befejeződött, a le/felesztő kar automatikusan felugrik. Ha le szeretné állítani a pirítást, mielőtt az automatikusan befejeződne, nyomja meg a CANCEL gombot.
Megjegyzés: miközben a kenyérpirító működik, lehetőség van a kívánt pirítási fokozat módosítására, a pirítási szint választógomb forgatásával.
6. Ha a kenyeret a hűtőszekrényből vette ki, nyomja le a leeresztő kart, válassza ki a kívánt pirítási szintet. Ezután nyomja meg a DEFROST gombot. Várja meg, amíg a kenyér megpirul.
A DEFROST funkció használatakor a DEFROST jelzőfény és a CANCEL jelzőfény is világít. Erről a funkcióról alább olvashat további részleteket.
7. Ha egy már megpirított kenyérszeletet szeretne újramelegíteni: helyezze a szeletet a kenyérpirítóba, nyomja le az emelőfogantyút, majd nyomja meg a REHEAT gombot (a REHEAT (újramelegítés) jelzőfény és a CANCEL (megszakítás) jelzőfény egyaránt kigyullad. Az előre beállított idő elteltével a lift felemelkedik.
A kenyérpirítás során megfigyelheti a kenyér színét, és ha már megfelelő Önnek, akkor bármikor megnyomhatja a pirítás-megszakító CANCEL gombot. Használaton kívül mindig áramtalanítsa a készüléket!

Figyelemeztetések!

1. Ne erőltesse a kenyérszeletek behelyezését a pirítóba. A szeleteknek könnyen kell belemenniük, és a szeletek és a fűtőelemek között mindig maradjon hely. A kenyér teljes vastagsága nem haladhatja meg a 2,5 cm-t.
2. Ne pirítson vajjal vagy más hasonló élelmiszerrel már megkent kenyeret.
3. Az egyenetlen pirítás a kenyérszeletek különböző vastagsága miatt normális jelenség.
4. Ha füst jön ki a kenyérpirító nyílásaiból működés közben, azonnal nyomja meg a pirítás-megszakító CANCEL gombot!
5. Ne próbálja kivenni a kenyérszeletet, amíg a készülék bekapcsolt állapotban van!

Pirítási tanácsok

A pirítás a kenyér hűtésének és szárításának kombinációja. A kenyér nedvességtartalma a kenyér típusától függően változik, különböző kenyérfajták

különböző nedvességtartalmúak, ami eltérő pirítási időket eredményez.
- Félszáraz kenyér esetében alacsonyabb fokozatot használjon.
- Friss kenyérhez magasabb fokozatot használjon.
- A szabálytalan felületű kenyerek (pl. angol muffin) magasabb beállítást igényelnek.
- A vastag kenyérszeletek (beleértve a zsemlét is) hosszabb pirítási időt igényelnek. Néha 2 pirítási ciklusra is szükség lehet.
- Ha különböző összetevőkkel (pl. mákkal, szezámmal, mazsolával) megrakott kenyeret pirít, a lehűlés után azonnal tisztítsa meg a kenyérpirítót a készülékben maradt összetevőktől.
- A zsemléket pirítás előtt vágja ketté.
- Egy szelet pirításához állítsa a pirítási teljesítményt a szokásosnál alacsonyabbra, mivel a kenyérpirítót 2 szelet pirítására tervezték. Az alacsonyabb beállítással elkerülheti, hogy a kenyérszelet megégjen.
- Fagyasztott kenyér esetén használja a DEFROST gombot a kiolvasztáshoz.

DEFROST (KIOLVASZTÁS) gomb

A DEFROST gomb a kenyér kiolvasztására és pirítására szolgál. A gomb megnyomásával a pirítási ciklus időtartama meghosszabbodik.

1. Helyezze be a kenyérszeleteket
2. Fordítsa a pirítási szintszabályozó gombot a kívánt beállításra:
- 1-2 beállítás - vékonyabbra szeletelt fagyasztott kenyérhez.
- 3-4 fokozat - péksütemények, fagyasztott ostyák és fagyasztott zsemlék melegítéséhez.
- 5-7 fokozat - vastag kenyérszeletek melegítéséhez.
3. Nyomja meg a kenyéremelő kart, amíg az a rögzített helyzetbe nem kerül.
4. Nyomja meg a DEFROST gombot. A DEFROST jelzőfény és a CANCEL jelzőfény kigyullad.
5. Amikor a pirítási ciklus befejeződött, a kenyér szállítóeszköze fel fogja emelni a pirított kenyeret. Ha le kívánja állítani a pirítást, mielőtt az automatikusan befejeződne, nyomja meg a CANCEL gombot.

4. MŰSZAKI ADATOK

Modell	ZST 12
Feszültség/ Frekvencia	220-240V / 50/60Hz
Kapacitás	2 szelet kenyér
Teljesítmény	720-850 W
Védelmi osztály	I

5. TISZTÍTÁS

Fontos: Figyelem: Tisztítás előtt feltétlenül húzza ki a készüléket a konnektorból.

1. A tisztítási művelet előtt győződjön meg róla, hogy a kenyérpirító ki van húzva a konnektorból és teljesen lehűlt.
2. Tisztítsa meg a külsejét egy enyhén nedves ruhával, majd törölje szárazra. A használt tisztítószert (semleges tisztítószer) közvetlenül a ruhára és ne a kenyérpirítóra vigye fel. Ne merítse a készüléket vízbe vagy más folyadékba. Ne tegye a mosogatógépbe! Ne használjon súroló hatású tisztítószereket, éles tárgyakat vagy kemény keféket.
3. A morzsák eltávolításához vegye ki a morzsatálcát. Miután eltávolította a morzsákat, helyezze vissza a tálcát a helyére.
4. A kenyérdarabok eltávolításához fordítsa meg és enyhén rázza meg a kenyérpirítót. Ne helyezzen éles vagy kemény tárgyakat a kenyérpirító belsejébe, mert ez meghibásodást okozhat.

Egyéb karbantartásra nincs szükség.

Tárolás

Ha tárolja, vagy hosszabb ideig nem használja, az alsó részén lévő kábeltároló körül tekerje fel a kábelt.

A készüléket csak zárt, száraz helyen, nedvességtől és magas vagy nagyon alacsony hőmérséklettől védett helyen szabad tárolni, és kerülni kell az ultraibolya fénynek való közvetlen kitettséget.

Tárolás előtt mindig győződjön meg arról, hogy a készülék tiszta és száraz.

Ne tárolja a készüléket, amíg még meleg.



IMPORTANT INFORMATION CONCERNING THE CORRECT DEFECTS OF THE PRODUCT IN ACCORDANCE WITH EC DIRECTIVE 2012/19 / EU

Worn electrical appliances are valuable materials, which is why their place is not in household waste! For this reason, please support and participate in the protection of natural resources and the environment by handing this appliance to their take-over centers or to the importer whose address you can find in this manual or in the warranty certificate. By removing home appliances separately, you will avoid the potential negative consequences that your environment and health may have on the wrong removal, and you will be able to capitalize on the constituent materials for saving energy and resources. Further details may be requested from your local government or your nearest collection point. Inappropriate waste disposal may, in accordance with national regulations, be amended. The separate decommissioning of an electrical appliance is specified by marking the product with the image of a cut bay.

INFORMAŢII IMPORTANTE CU PRIVIRE LA DEZAFECTAREA CORECTĂ A PRODUSULUI ÎN CONFORMITATE CU DIRECTIVA CE 2012/19/UE

Aparatele electrice uzate sunt materiale valoroase, motiv pentru care locul lor nu este la gunoiul menajer! Din această cauză, vă rugăm să ne sprijiniţi şi să participaţi la protejarea resurselor naturale şi a mediului înconjurător, prin predarea acestui aparat la centrele de preluare a acestora sau la importatorul a cărui adresă o puteţi găsi în acest manual sau în certificatul de garanţie. Înlăturând separat dispozitivele electrocasnice, veţi evita eventualele consecinţe negative pe care le-ar putea avea asupra mediului şi sănătăţii înlăturarea incorectă, şi veţi permite valorificarea materialelor constituente pentru economisirea energiei şi a resurselor. Detalii suplimentare se pot solicita la administraţia locală sau la cel mai apropiat punct de colectare. Îndepărtarea necorespunzătoare a deşeurilor poate fi, în conformitate cu reglementările naţionale, amendată. Dezafectarea separată a unui dispozitiv electrocasnic este specificată prin marcarea produsului cu imaginea unei pubele tăiate.

FONTOS INFORMÁCIÓK A TERMÉK MEGFELELŐ HATÁSÁRA VONATKOZÓAN A 2012/19 / EU IRÁNYELVEKEN

Ez a szimbólum azt jelöli, hogy a terméket nem szabad a háztartási szeméttel együtt kidobni, ahogy azt a WEEE direktíva (2002/96/EC) és a nemzeti törvények előírják. A terméket a kijelölt gyűjtőhelyeken, vagy egy hasonló új termék esetében egy-azegyben csere formájában, vagy egy arra felhatalmazott gyűjtőponton le kell adni, ahol gondoskodnak az elektronikai és elektromos berendezések megfelelő újrafeldolgozásáról (EEE). Ilyen hulladék nem megfelelő kezelése negatív hatással lehet a környezetre és az emberi egészségre a potenciálisan veszélyes anyagok miatt, melyeket általában az EEE-kben használnak (elektronikai és elektromos berendezések). Ugyanakkor az Ön együttműködése a termék megfelelő újrafeldolgozásában segít a természeti erőforrások hatékony kihasználásában is. További információkat a használt készülékek megsemmisítésével kapcsolatban a helyi önkormányzatnál, hulladékkezelő szervezetnél, vagy arra feljogosított WEEE vagy háztartási hulladékfeldolgozónál kaphat.



This appliance complies with European electromagnetic safety and compliance standards.

Acest aparat este conform cu standardele Europene de securitate şi conformitate electromagnetică.

Ez a készülék megfelel az európai elektromágneses biztonsági és megfelelőségi előírásoknak.



This product does not contain hazardous materials for the environment (lead, mercury, cadmium, hexavalent chromium and brominated flammable agents: PBB and PBDE).

Acest produs nu conţine materiale periculoase pentru mediul înconjurator (plumb, mercur, cadmiu, crom hexavalent şi agenţi inflamabili bromuraţi: PBB şi PBDE).

Ez a termék nem tartalmaz veszélyes anyagokat a környezet számára (ólom, higany, kadmium, hatértékű króm és brómozott gyúlékony anyagok: PBB és PBDE).



We assume the right to make changes to these provisions without further notice.
SC ZASS ROMANIA S.R.L. is not responsible for any printing errors.

Ne asumăm dreptul de a face modificări ale acestor prevederi fără o altă notificare.
S.C. ZASS ROMANIA S.R.L. nu răspunde pentru eventualele greşeli de tipar.

Feltételezzük a jogot, hogy ezeket a rendelkezéseket további értesítés nélkül megváltoztassuk.
SC ZASS ROMANIA S.R.L. nem vállal felelősséget a nyomtatási hibákért.

ZASS®
Worldwide comfort

www.zassromania.ro

Rev.01 18072025